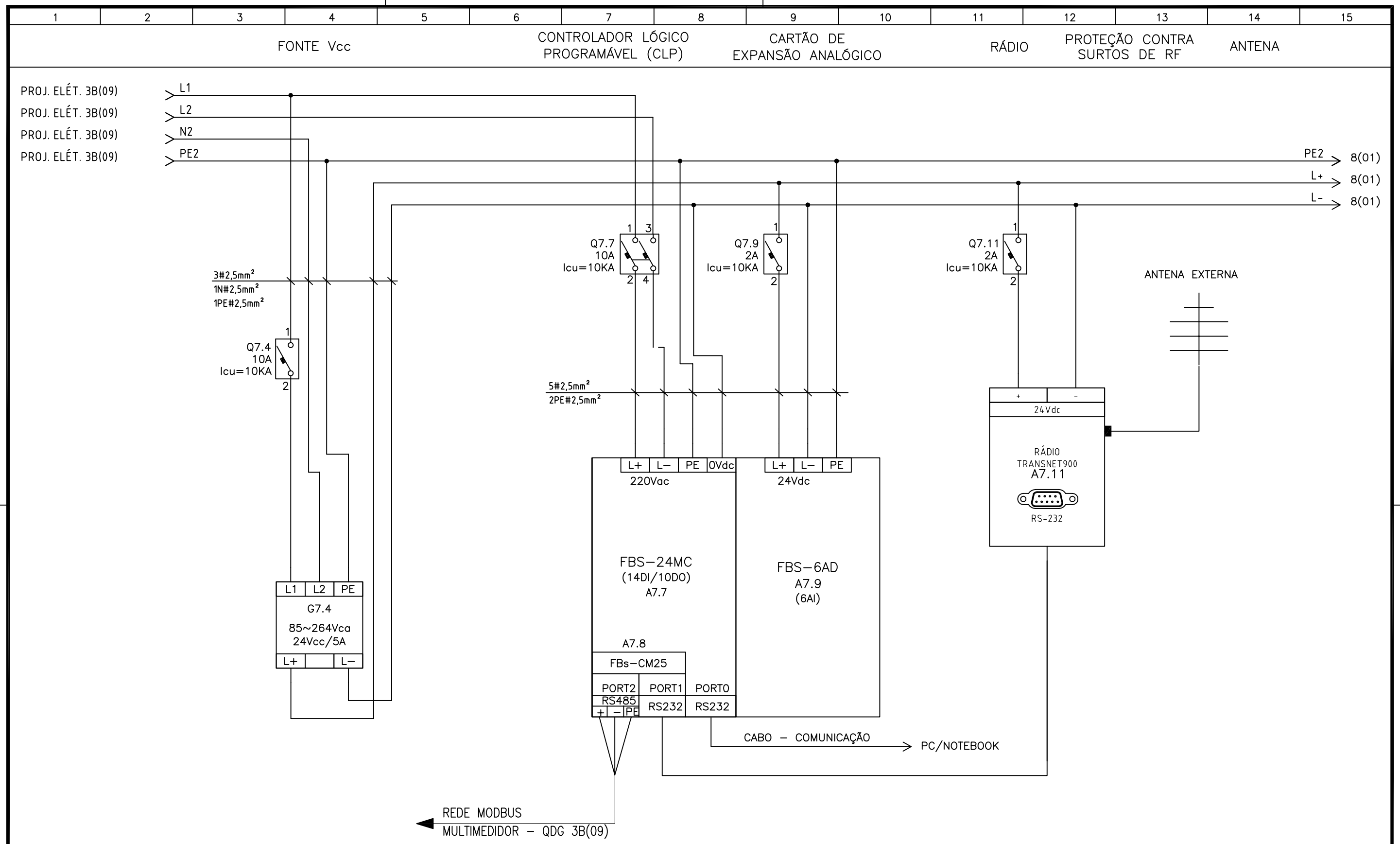

ESTE DESENHO É PROPRIEDADE DA COMPANHIA ESPÍRITO SANTENSE DE SANEAMENTO - CESAN E NÃO PODE SER COPIADO SEM SUA AUTORIZAÇÃO.

EMITENTE: GANEM Engenharia Ltda		EMISSÃO CESAN	DATAS
PROJETADO:	COORDENADOR: JULIO CESAR ALI GANEM	PROJETADO: CREA:	
CREA: REGIÃO:	CREA: 24918/D REGIÃO: 24918/D	DESENHADO: ERIVELTO DIOGO S. OLIVEIRA	
DESENHO: EMANOEL LIQUER	Nº DES. PROJETISTA:	VERIFICADO: AFONSO CELSO S. OLIVEIRA	
DATA: MAIO/16		DIVISÃO: O-DPJ NESTOR ALCIDES GORZA JÚNIOR	
RESPONSÁVEL TÉCNICO: FRANCO QUELUCCI VALE		GERÊNCIA: O-GPO JOUZE FERRARI V. H. LENTINI	
CREA: 026220/D REGIÃO: ES ART Nº: DATA:			

CESAN

MUNICÍPIO: CARIACICA	DISTRITO: SEDE	BAIRRO: ITANHENGA

NOME DO EMPREENDIMENTO: SISTEMA DE ABASTECIMENTO DE ÁGUA DA GRANDE VITÓRIA

TÍTULO: ANÁLISE OPERACIONAL DO SISTEMA - SETOR NOVA ROSA DA PENHA - BOOSTER ITANHENGA
PROJETO DE AUTOMAÇÃO
ALIMENTAÇÕES DO CLP, RÁDIO MODEM E ALIMENTAÇÃO AUXILIAR DO MULTIMEDIDOR

ESCALA: SEM ESCALA	FOLHA: 07/12	Nº CESAN C-045-000-60-6-XX-0029	REV: 00